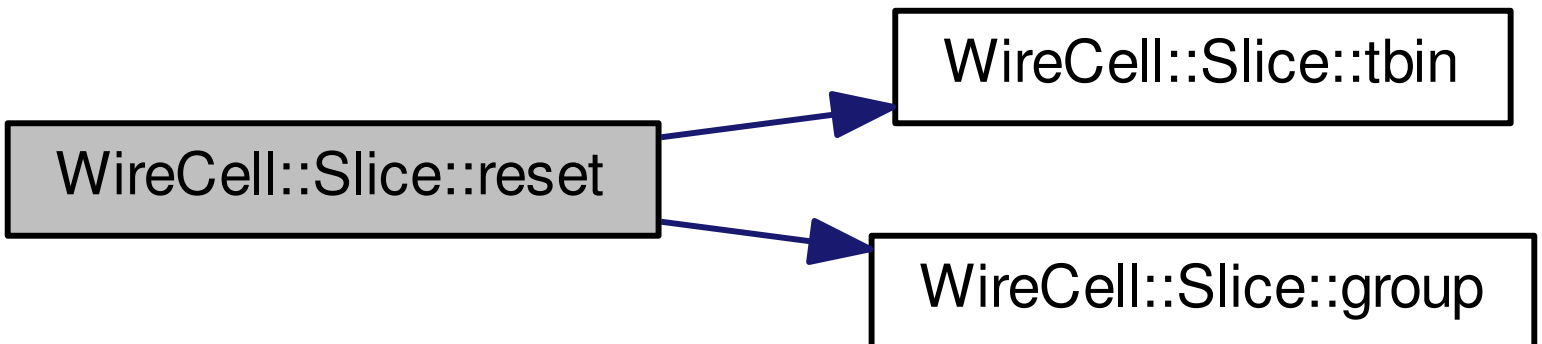
WireCell::Slice::reset
WireCell::Slice::tbin
WireCell::Slice::group