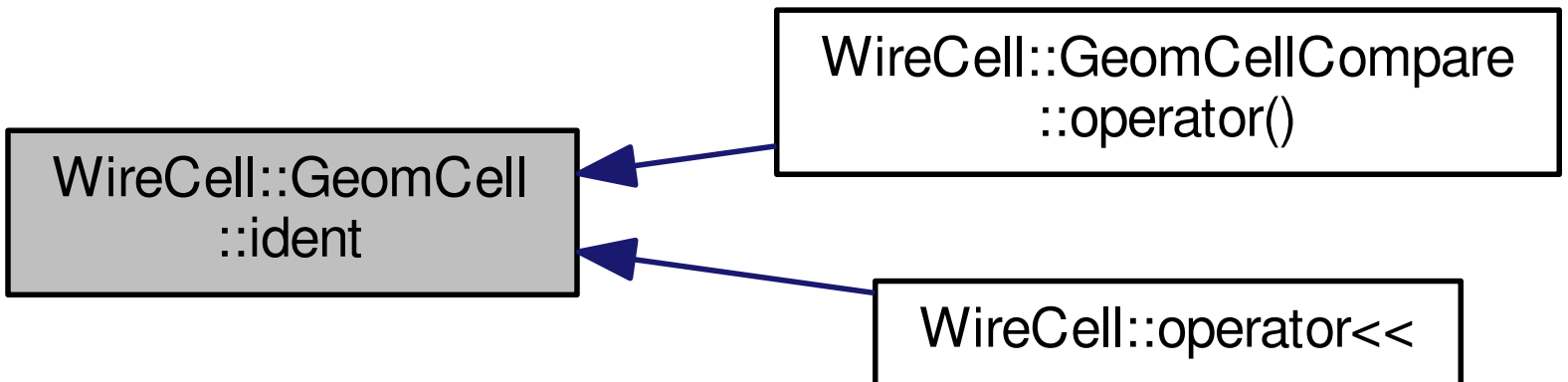
WireCell::GeomCellCompare
::operator()
WireCell::GeomCell
::ident
WireCell::operator<<