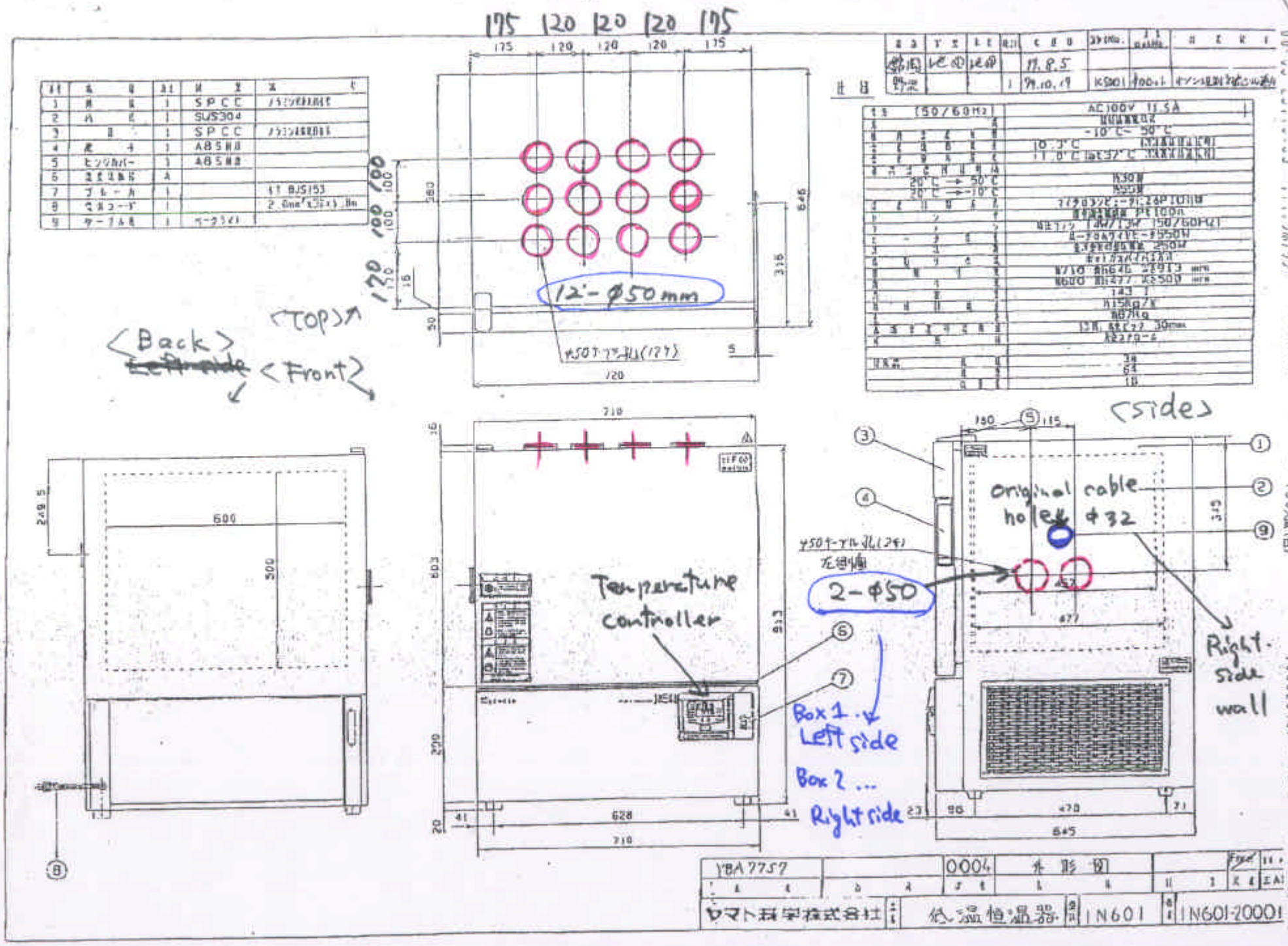
175 120 120 120 175
12-φ50 mm
<TOP>
<Back>
~~Left side~~
<Front>
<side>
Temperature controller
original cable hole φ32
φ50ケーブル孔(2ヶ)
左側面
2-φ50
Right side wall
Box 1 ... Left side
Box 2 ... Right side
YBA7757
0004
外形図
ヤマト科学株式会社
低温恒温器
IN601
IN601-20001

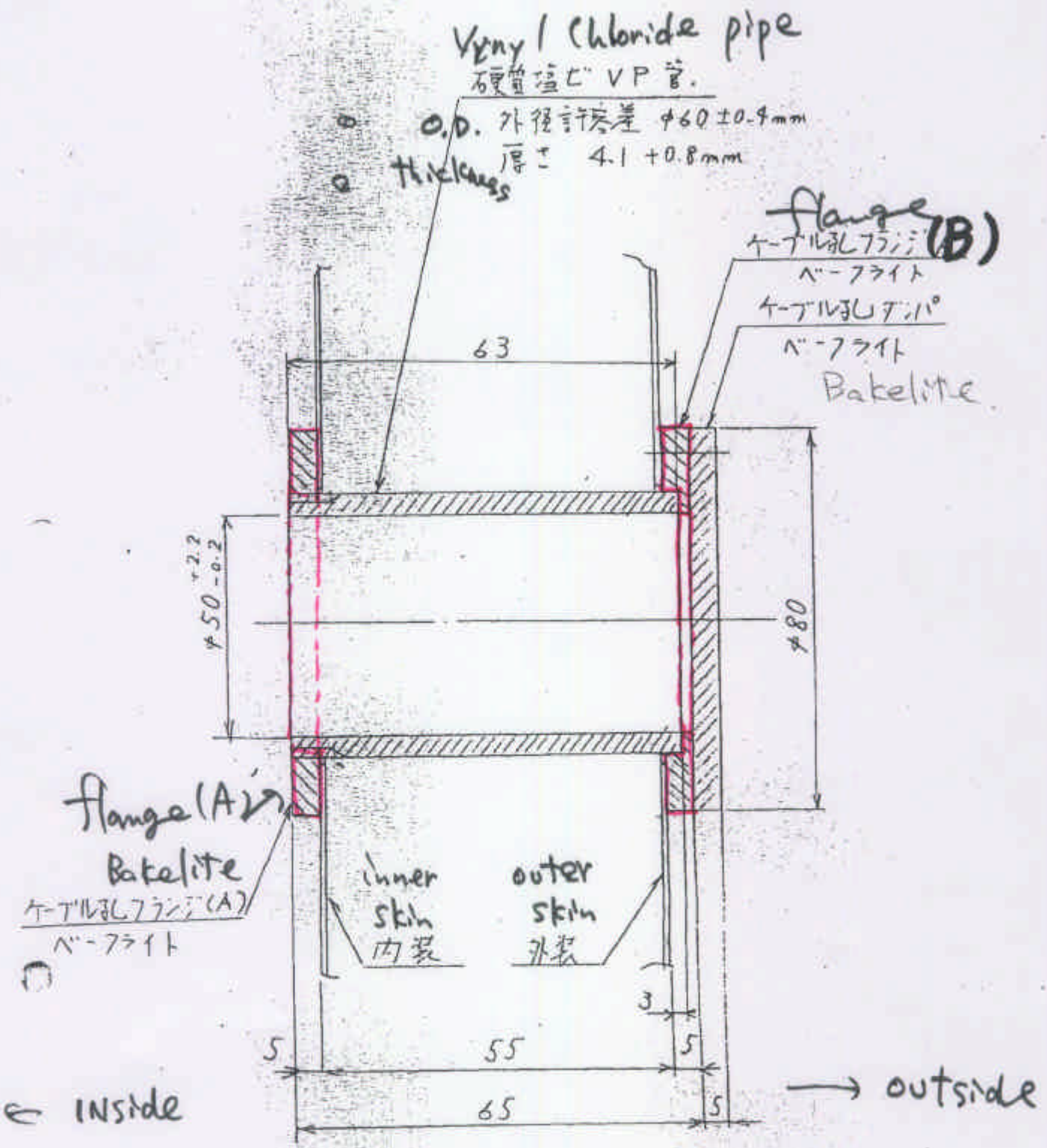

φ50 ケーブル孔 取付図

担当	設計	承認	改訂	年 月 日	適用品No	ミミロットNo	改正記事

Flange (A) (for inner wall)

2/3

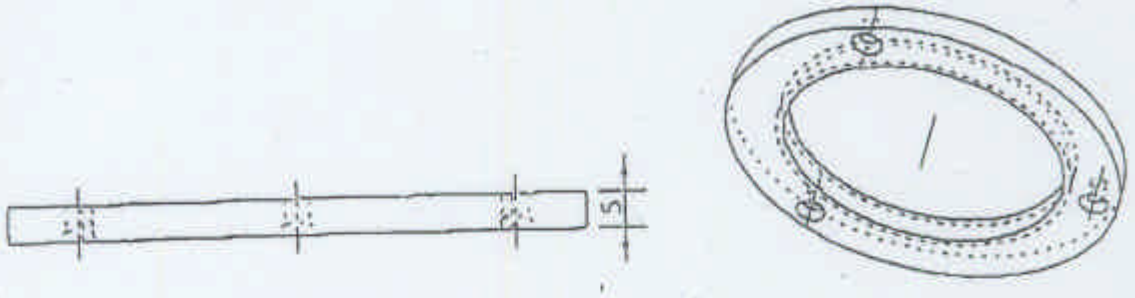

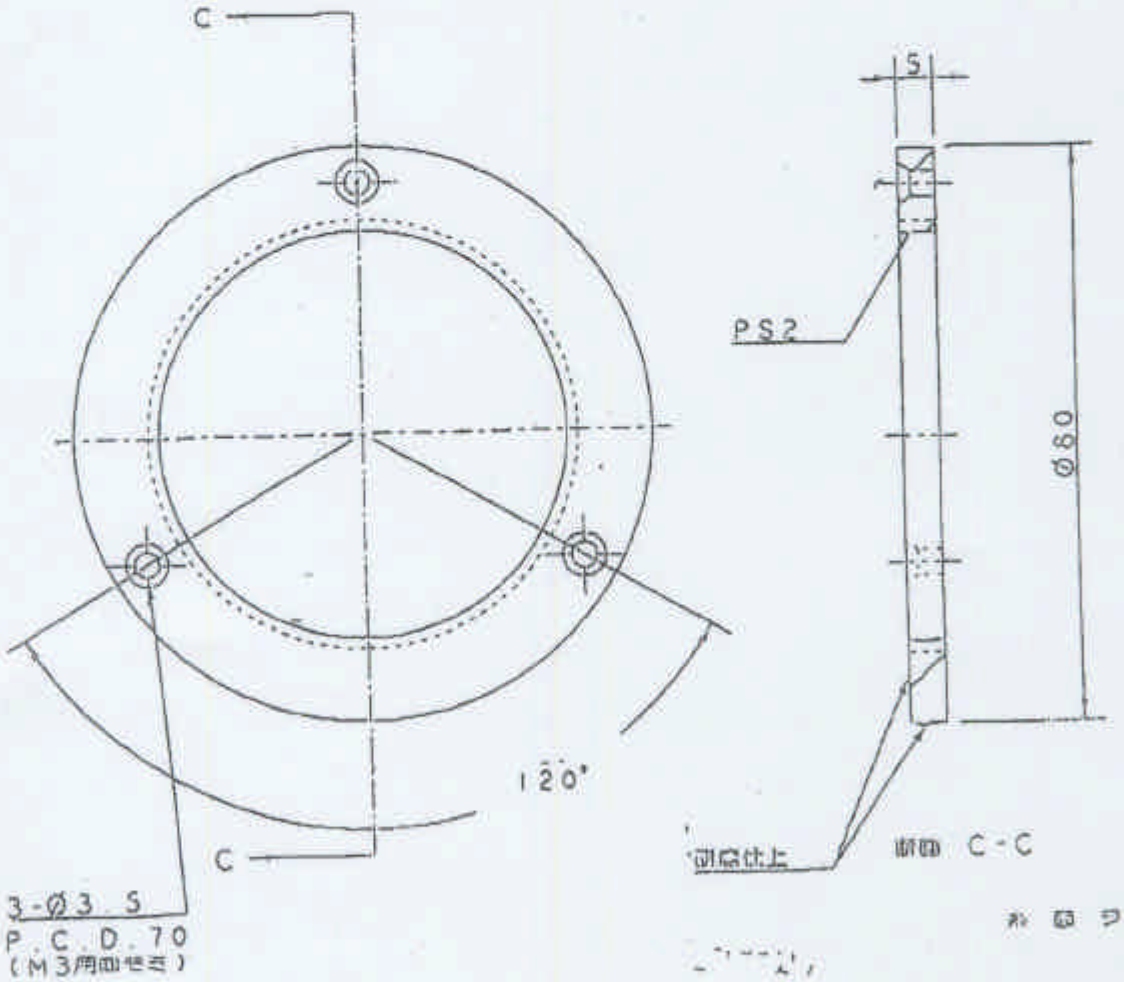

製色			ケーブル孔フランジ(A)	ベークライト	1/1	
備考	処理	番号	名称	材質	R数	三角法
ヤマト科学株式会社	品名	Ø50 ケーブル孔	型式	INBOO	番号	特-1001

設計	番号	承認	改訂	年月日	注文No	ヤマトNo	改正記事

flange(B)
for outer wall

3/3

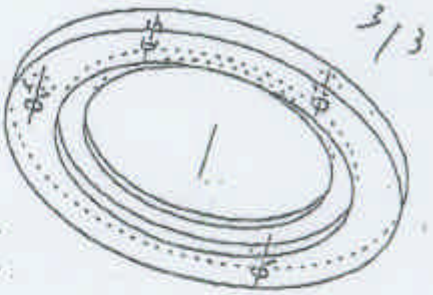

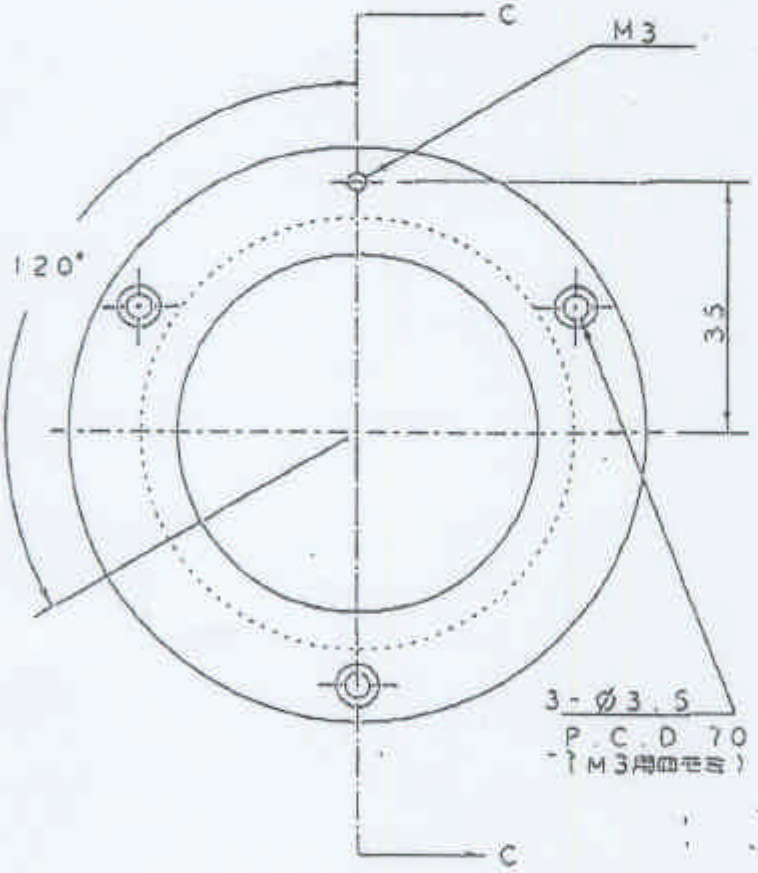

断面 C-C

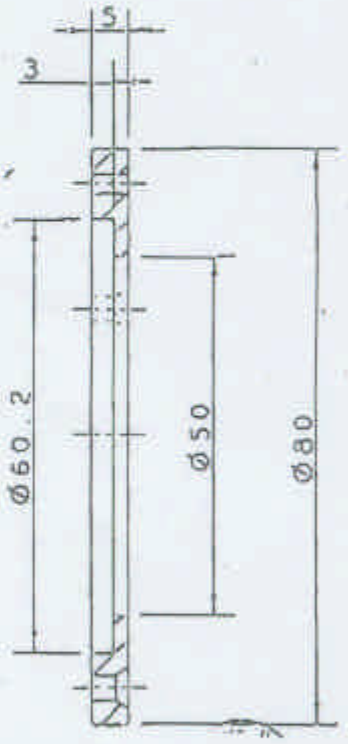

表面ラトル
側面仕上ゲ

数量 ④

黒色			ケーブル孔フランジ(B)	ベークライト	1/1	
備考	処理	品番	名称	材質	尺度	三角法

ヤマト科学株式会社	品名	Ø50 ケーブル孔	型式	1N800	図番	特-1002